90x90x190 ZARYA / ZARYA BLACK + AXIM / AXIM SE

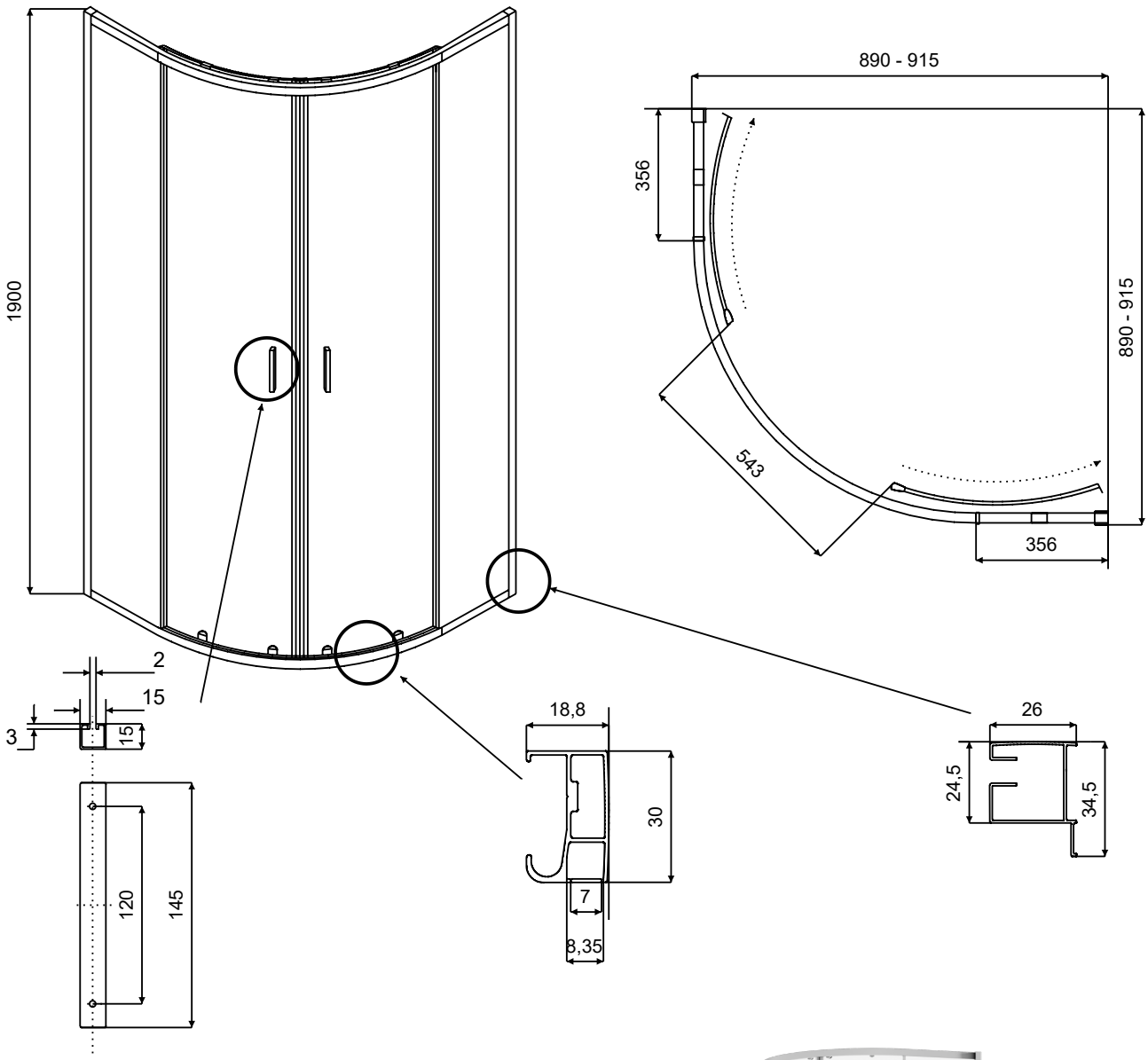
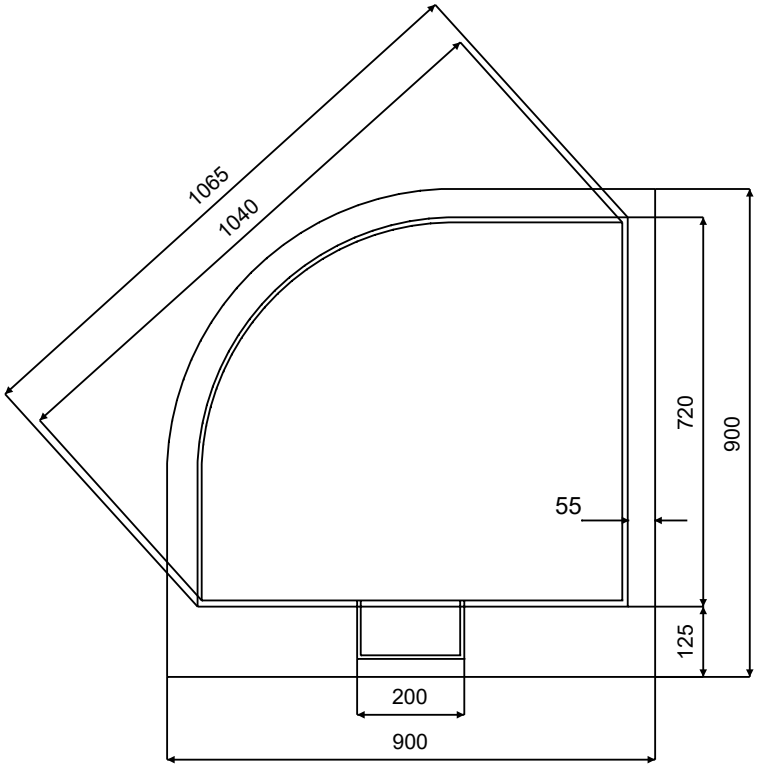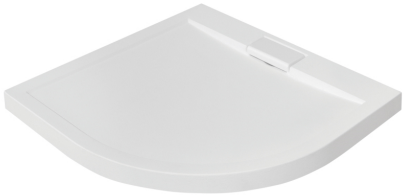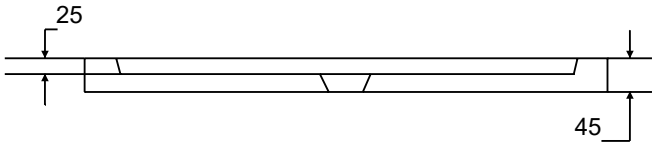
90x90x190 ZARYA / ZARYA BLACK + AXIM / AXIM SE